４．標 識 工

LB-800×1900
（歩道部）

一般図（S=1/40）

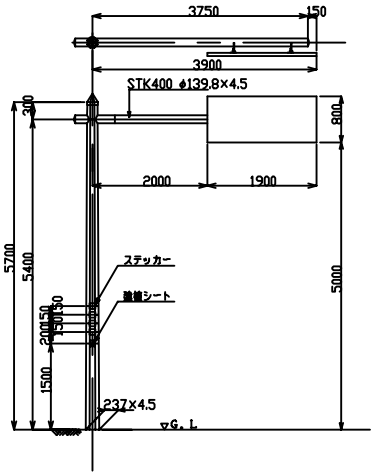

支柱図（S=1/40）

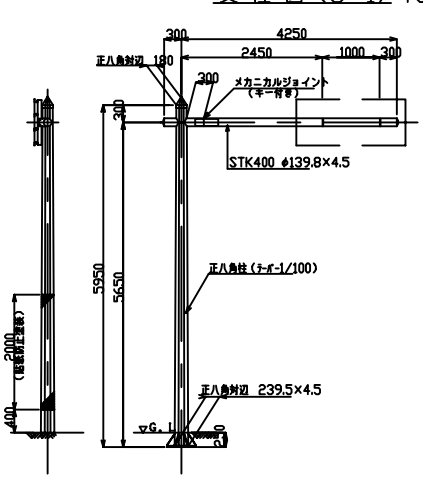

板取付部（S=1/6）

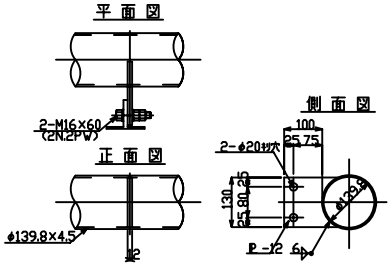

柱頭部詳細図（S=1/10）

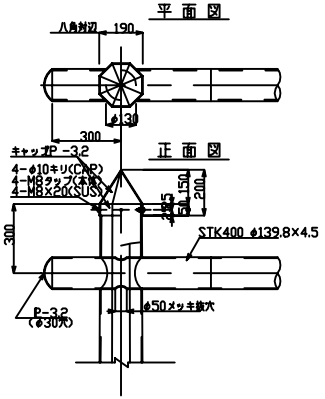

ベースプレート部（S=1/15）

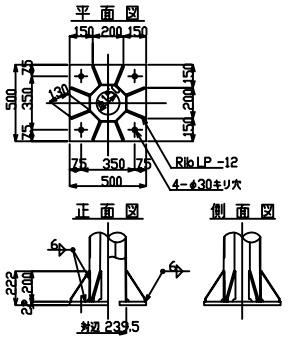

アンカーボルト図（S=1/15）

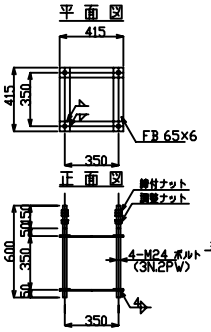

標識板詳細図（S=1/15）

B部詳細（S=1/3）

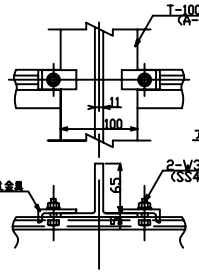

A部詳細（S=1/2）

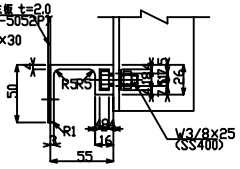

ステッカー及び建植シート

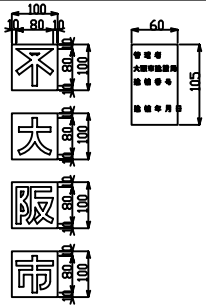

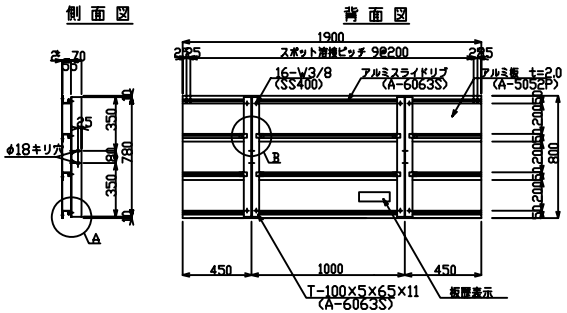

数量表

工種	名称		形状・寸法	1箇当り重量	単位	数量	1基当たり 摘要
支柱部材	支柱	表面メッキ後2回塗り	八角柱 L=6250				
			180-P39.5×4.5t	142.860	本	1	JIS-G-3101
	梁	〃	φ139.8×4.5t×4050	60.750	本	1	JIS-G-3444
	ベース	プレート	500×500×22t	43.175	枚	1	JIS-G-3101
		リブ	200×130×12t	1.430	枚	8	〃
	補強リブ	プレート	八角190×45.5×3.2t	0.704	個	1	〃
		〃	八角190×3.2t	0.754	枚	1	〃
		〃	八角180×150×3.2t	1.240	個	1	〃
	丸頭ボルト		M8×20	0.013	個	4	JIS-G-4303
	フタ	プレート	φ160×3.2t	0.505	枚	2	JIS-G-3101
	板取付金具	プレート	130×120×12t	1.470	枚	2	〃
		丸頭ボルト (2W.2PW付)	M16×60	0.220	個	4	〃
支柱1基当りの重量（ジョイント部材は除く）				265.79Kg			
標識板	アルミ板		800×1900×2.0t	8.268	枚	1	高輝度反射シート
	アルミスライドリブ		55×50×1900	2.717	本	4	JIS-H-4100
	アルミT型アングル		T-100×5×65×11 L=780	2.578	本	2	〃
	押え金具		50×25×17	0.077	個	8	JIS-G-3101
	ボルト・ナット	(SW.PW付)	W3/8×25	0.043	個	8	〃
	ボルト・ナット	(SW付)	W3/8×30	0.044	個	8	〃
標識板1枚当りの重量				25.60Kg			
ステッカー			100×100		枚	4	
建植シート			60×105		枚	1	
板歴表示			60×200		枚	1	
アンカー部	アンカーボルト		φ25×600	2.310	本	4	JIS-G-3101
	アンカーフレーム		FB 65×6×415	1.270	本	8	〃
	ナット		M24	0.110	個	12	〃
	ワッシャー		M24	0.041	個	8	〃
アンカーボルトの重量				21.05Kg			

備・支柱の表面処理方法は、溶融亜鉛メッキ後ポリウレタン樹脂塗料を2回塗りとする。
・ステッカー、建植シートの色は、下地～支柱と同色、文字～赤色とする。
考・アンカーボルトの表面処理法は、溶融亜鉛メッキ仕上げとする。

図名	101系片持標識柱 案内標識 （八角柱・歩道 標準部）
大阪市建設局	

LB-800×1900
（植栽部）

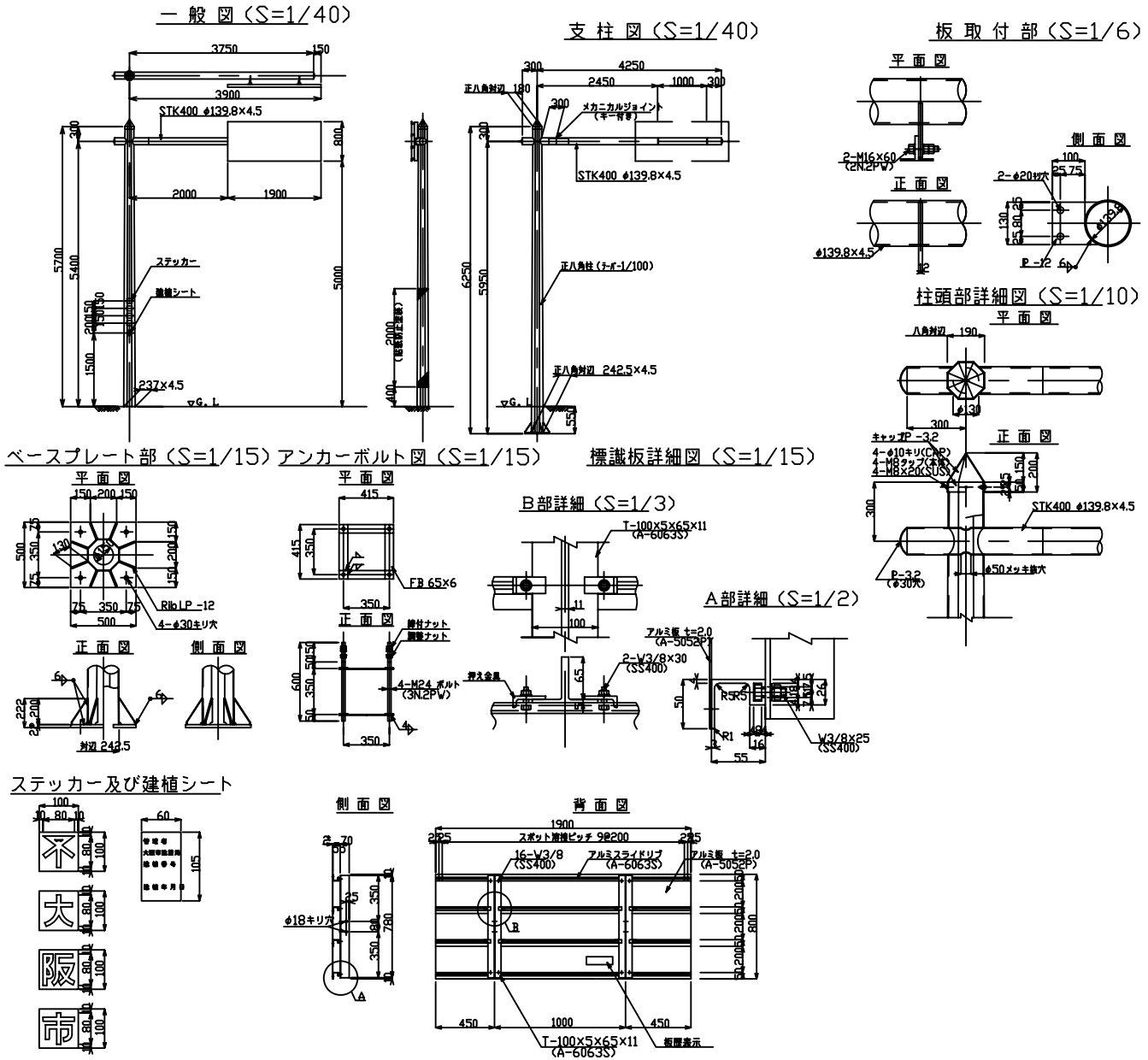
一般図（S=1/40）
支柱図（S=1/40）
板取付部（S=1/6）
柱頭部詳細図（S=1/10）
ベースプレート部（S=1/15）
アンカーボルト図（S=1/15）
標識板詳細図（S=1/15）
B部詳細（S=1/3）
A部詳細（S=1/2）
ステッカー及び建植シート

数量表							1基当たり
工種	名称		形状・寸法	1個当り重量	単位	数量	摘要
支柱部材	支柱	亜鉛メッキ 塗装2回塗り	八角柱 l=6250 180~242.5×4.5t	151.188	本	1	JIS-G-3101
	梁	〃	φ139.8×4.5t×4050	60.750	本	1	JIS-G-3444
	ベース	プレート	500×500×22t	43.175	枚	1	JIS-G-3101
		リブ	200×130×12t	1.430	枚	8	〃
	キャップ	プレート	八角190×45.5×3.2t	0.704	個	1	〃
		〃	八角190×3.2t	0.754	枚	1	〃
		〃	八角鋼180×150×3.2t	1.240	個	1	〃
		丸頭ボルト	M8×20	0.013	個	4	JIS-G-4303
	フタ	プレート	φ160×3.2t	0.505	枚	2	JIS-G-3101
	板取付金具	プレート	130×120×12t	1.470	枚	2	〃
		ボルト・ナット（2W.2PW付）	M16×60	0.220	個	4	〃
支柱1基当りの重量（ジョイント部材は除く）				274.11Kg			
標識板部材	アルミ板		800×1900×2.0t	8.268	枚	1	高輝度反射シート JIS-H-4000
	アルミスライドリブ		55×50×1900	2.717	本	4	JIS-H-4100
	アルミT型アングル		T-100×5×65×11 l=780	2.578	本	2	〃
	押え金具		50×25×17	0.077	個	8	JIS-G-3101
	ボルト・ナット(SW.PW付)		W3/8×25	0.043	個	8	〃
	ボルト・ナット(SW付)		W3/8×30	0.044	個	8	〃
標識板1枚当りの重量				25.60Kg			
ステッカー			100×100		枚	4	
建植シート			60×105		枚	1	
板歴表示			60×200		枚	1	
アンカー部	アンカーボルト		φ25×600	2.310	本	4	JIS-G-3101
	アンカーフレーム		FB 65×6×415	1.270	本	8	〃
	ナット		M24	0.110	個	12	〃
	ワッシャー		M24	0.041	個	8	〃
アンカーボルトの重量				21.05Kg			

備考
・支柱の表面処理方法は、溶融亜鉛メッキ後ポリウレタン樹脂塗料を2回塗りとする。
・ステッカー、建植シートの色は、下地～支柱と同色、文字～赤色とする。
・アンカーボルトの表面処理法は、溶融亜鉛メッキ仕上げとする。

図名	101系片持標識柱 案内標識 （八角柱・歩道 植栽部）
大阪市建設局	

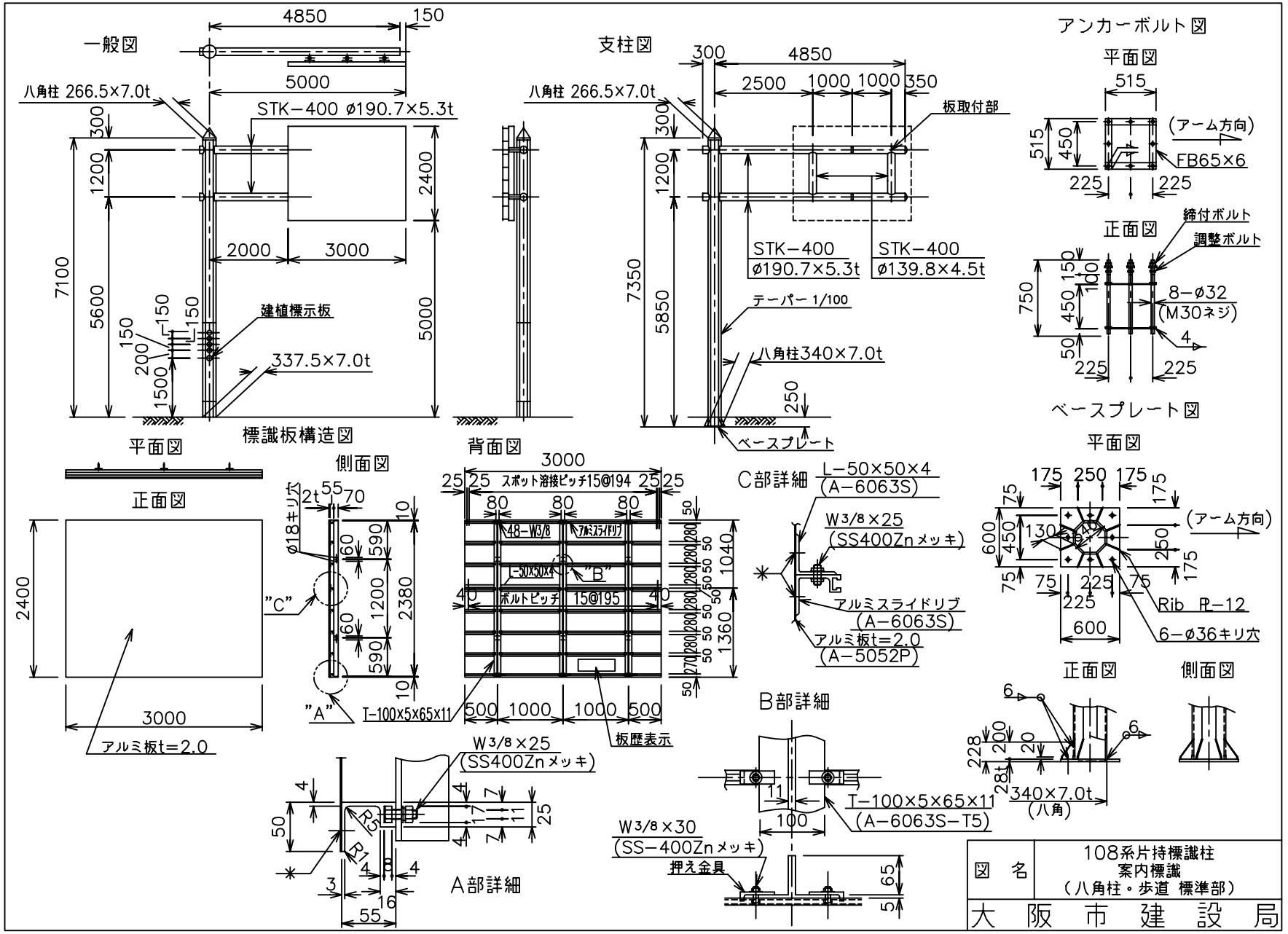

図名	108系片持標識柱 案内標識 （八角柱・歩道 標準部）
大阪市建設局	

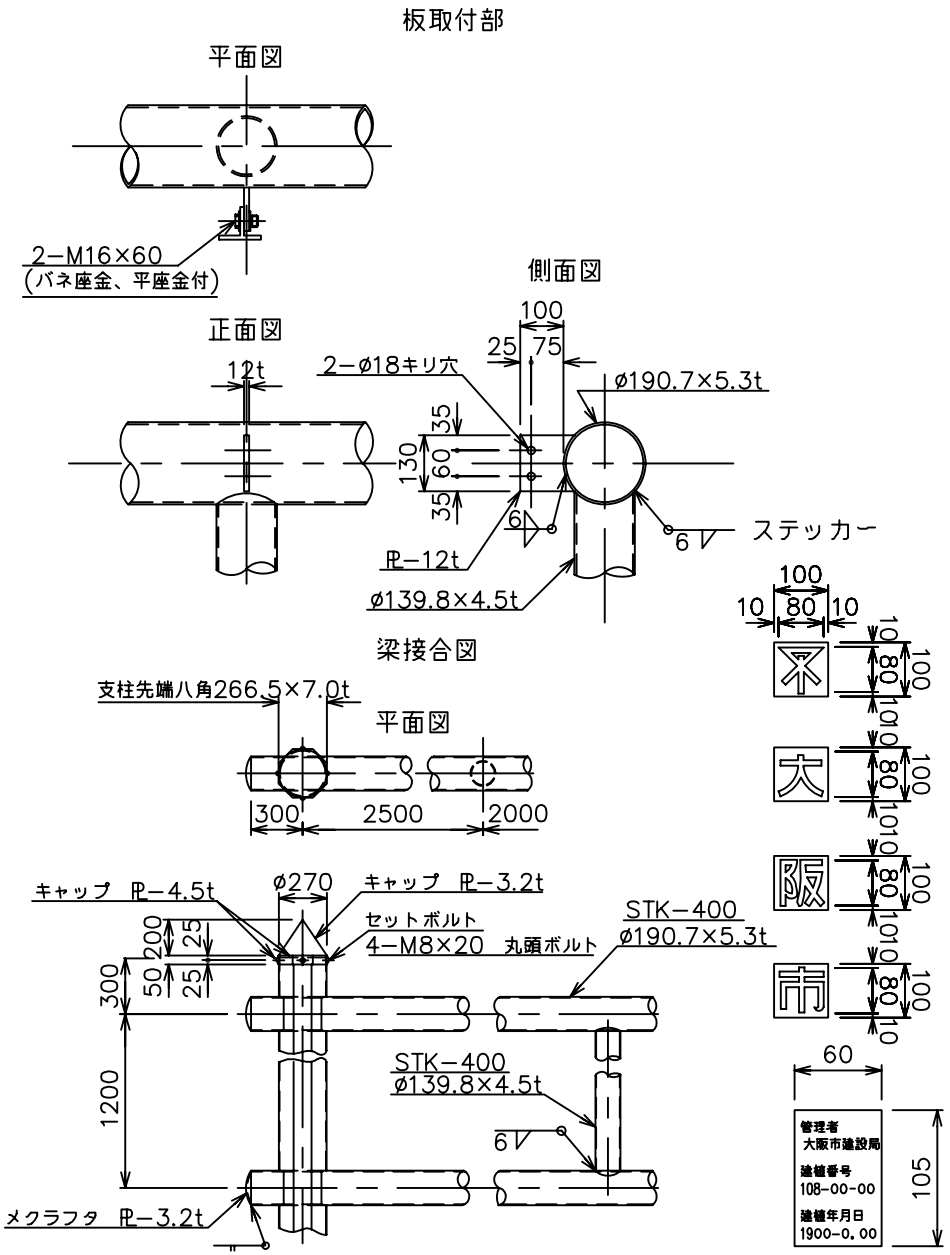

数　量　表　　1基当り

工種	名称		形状・寸法	単位質量	単位	数量	摘要
支柱部材	支柱	亜鉛メッキ塗装2回塗	八角柱L＝7350 340~266.5=7.0t	396.61 Kg/本	本	1	JIS－G－3101
	梁	〃	ø190.7×5.3t×5150	124.63 Kg/本	本	2	JIS－G－3444
		〃	ø139.8×4.5t×1200	18.00 Kg/本	本	2	〃
	ベース	プレート	600×600×28t	79.13 Kg/本	枚	1	JIS－G－3101
		リブ	200×130×12t	1.43 Kg/本	枚	8	〃
	キャップ	プレート	八角278×45.5h×4.5t	1.46 Kg/本	個	1	JIS－G－3101
		〃	八角278×4.5t	2.26 Kg/本	枚	1	〃
		〃	円錐ø270×200h×3.2t	2.57 Kg/本	個	1	〃
	丸頭ボルト		M8×20	0.013 Kg/本	個	4	JIS－G－4303
	フタ	プレート	ø220×3.2t	0.95 Kg/本	枚	4	JIS－G－3101
	板取付金具	プレート	130×120×12t	1.47 Kg/本	枚	6	〃
		ボルト・ナット(PW,SW付)	M16×60	0.216 Kg/本	個	12	〃
支柱1基当りの質量 793.99Kg							
標識板部材	アルミ板		2400×3000×2t	39.168 Kg/本	枚	1	高輝度反射シート JIS－H－4000
	アルミスライドリブ		55×50×3000	4.29 Kg/本	本	8	JIS－H－4100
	アルミL型アングル		50×50×4×3000	3.123 Kg/本	本	1	〃
	アルミT型アングル		T－100×5×65×11 L＝2380	7.865 Kg/本	本	3	〃
	押え金具		50×25×17	0.077 Kg/本	個	36	JIS－G－3101
	ボルト・ナット		W3/8×25	0.043 Kg/本	個	28	JIS－G－4303
	〃		W3/8×30	0.044 Kg/本	個	36	〃
標識板1枚当りの質量 105.76Kg							
ステッカー			100×100		枚	4	
建植シート			60×105		枚	1	
板歴表示			60×200		枚	1	
アンカー部	アンカーボルト		ø32×750	4.73 Kg/本	本	8	JIS－G－3101
	アンカーフレーム		FB65×6×515	1.58 Kg/本	本	8	〃
	ナット		M30	0.223 Kg/本	個	24	〃
	ワッシャー		M30用	0.057 Kg/本	個	8	〃
アンカーボルトの質量 56.29Kg							

備考
- 支柱の表面処理方法は、溶融亜鉛メッキポリウレタン系3回塗りとする。
- ステッカー・建植シートの色は、下地・支柱と同色、文字一赤色とする。
- 標識板のリブピッチ及びジョイント箇所は、レイアウトの内容により変更してもよい。
- アンカーボルトの表面処理方法は、溶融亜鉛メッキ仕上げとする。

図名	108系片持標識柱 案内標識 （八角柱・歩道 標準部）
大阪市建設局	

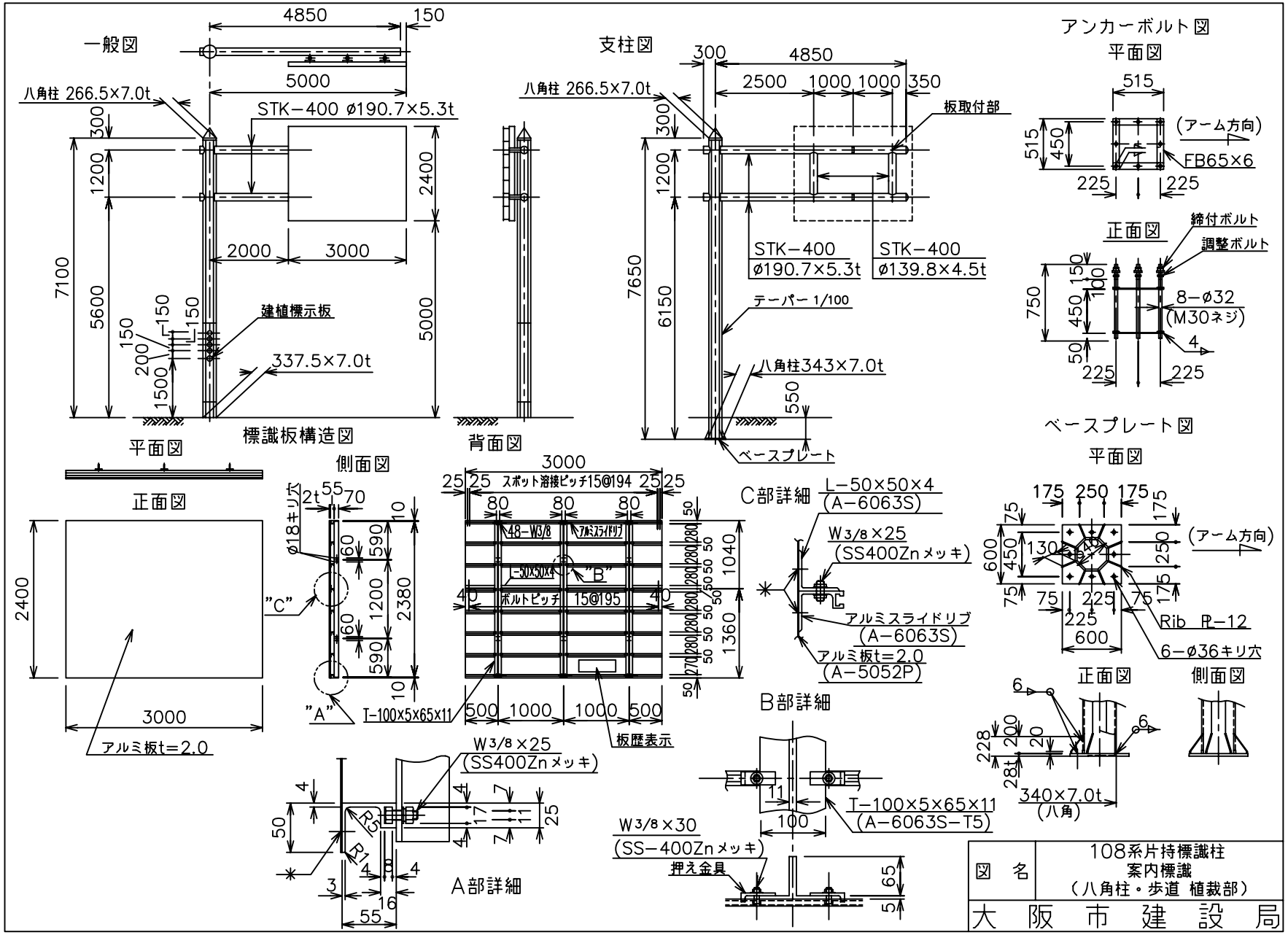

図名	108系片持標識柱 案内標識 （八角柱・歩道 植栽部）
大阪市建設局	

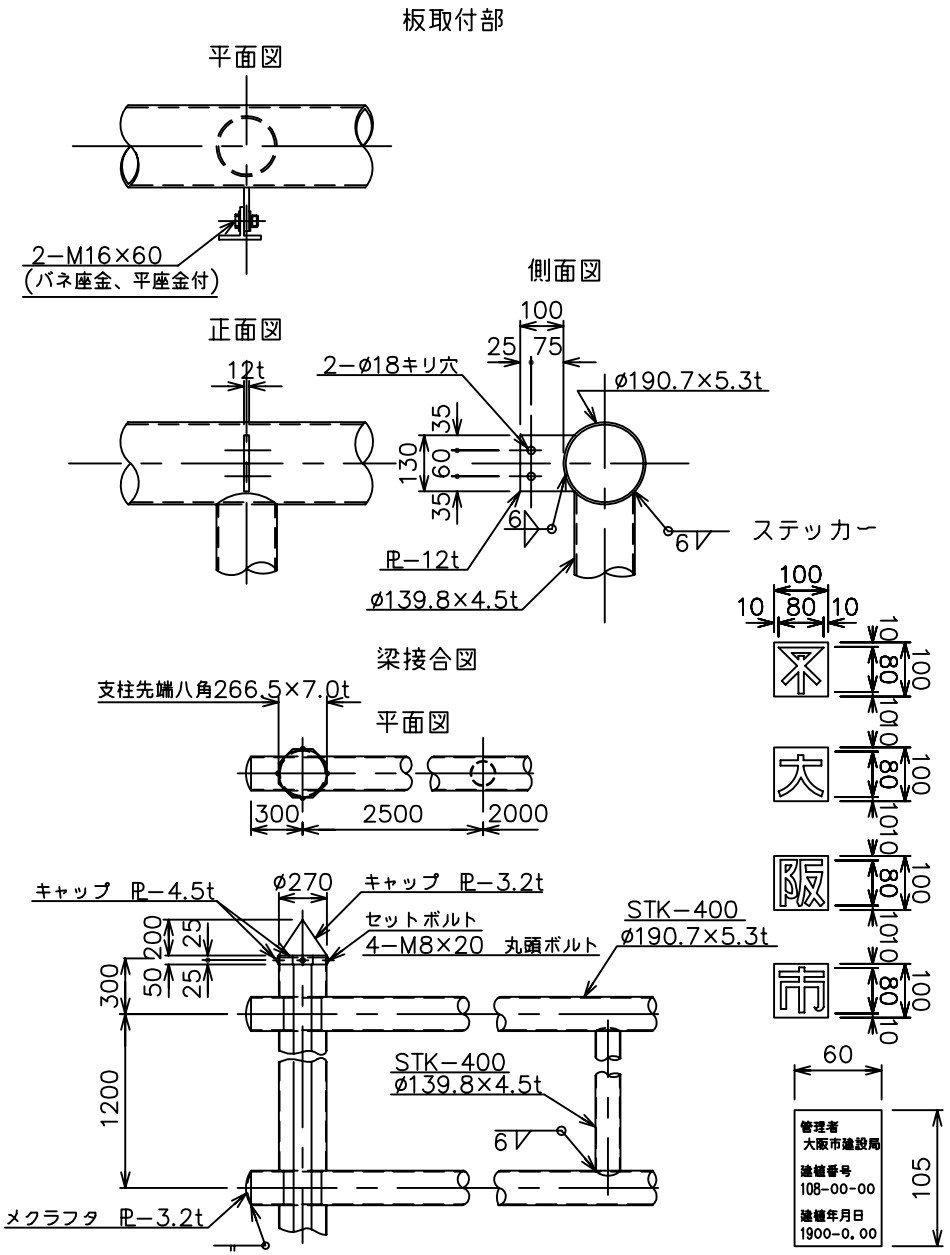

数　量　表　　1基当り

工種	名称		形状・寸法	単位質量	単位	数量	摘要
支柱部材	支柱	亜鉛メッキ塗装2回塗	八角柱L=7650 343~266.5=7.0t	415.90 Kg/本	本	1	JIS−G−3101
	梁	〃	ø190.7×5.3t×5150	124.63 Kg/本	本	2	JIS−G−3444
		〃	ø139.8×4.5t×1200	18.00 Kg/本	本	2	〃
	ベース	プレート	600×600×28t	79.13 Kg/本	枚	1	JIS−G−3101
		リブ	200×130×12t	1.43 Kg/本	枚	8	〃
	キャップ	プレート	八角278×45.5h×4.5t	1.46 Kg/本	個	1	JIS−G−3101
		〃	八角278×4.5t	2.26 Kg/本	枚	1	〃
		〃	円錐ø270×200h×3.2t	2.57 Kg/本	個	1	〃
	丸頭ボルト		M8×20	0.013 Kg/本	個	4	JIS−G−4303
	フタ	プレート	ø220×3.2t	0.95 Kg/本	枚	4	JIS−G−3101
	板取付金具	プレート	130×120×12t	1.47 Kg/本	枚	6	〃
		ボルト・ナット(PW,SW付)	M16×60	0.216 Kg/本	個	12	〃
支柱1基当りの質量 813.28Kg							
標識板部材	アルミ板		2400×3000×2t	39.168 Kg/本	枚	1	高輝度反射シート JIS−H−4000
	アルミスライドリブ		55×50×3000	4.29 Kg/本	本	8	JIS−H−4100
	アルミL型アングル		50×50×4×3000	3.123 Kg/本	本	1	〃
	アルミT型アングル		T−100×5×65×11 L=2380	7.865 Kg/本	本	3	〃
	押え金具		50×25×17	0.077 Kg/本	個	36	JIS−G−3101
	ボルト・ナット		W3/8×25	0.043 Kg/本	個	28	JIS−G−4303
	〃		W3/8×30	0.044 Kg/本	個	36	〃
標識板1枚当りの質量 105.76Kg							
ステッカー			100×100		枚	4	
建植シート			60×105		枚	1	
板歴表示			60×200		枚	1	
アンカー部	アンカーボルト		ø32×750	4.73 Kg/本	本	8	JIS−G−3101
	アンカーフレーム		FB65×6×515	1.58 Kg/本	本	8	〃
	ナット		M30	0.223 Kg/本	個	24	〃
	ワッシャー		M30用	0.057 Kg/本	個	8	〃
アンカーボルトの質量 56.29Kg							

備考
- 支柱の表面処理方法は、溶融亜鉛メッキポリウレタン系3回塗りとする。
- ステッカー・建植シートの色は、下地・支柱と同色、文字一赤色とする。
- 標識板のリブピッチ及びジョイント箇所は、レイアウトの内容により変更してもよい。
- アンカーボルトの表面処理方法は、溶融亜鉛メッキ仕上げとする。

図名	108系片持標識柱 案内標識 （八角柱・歩道 植栽部）
大阪市建設局	

一 般 図

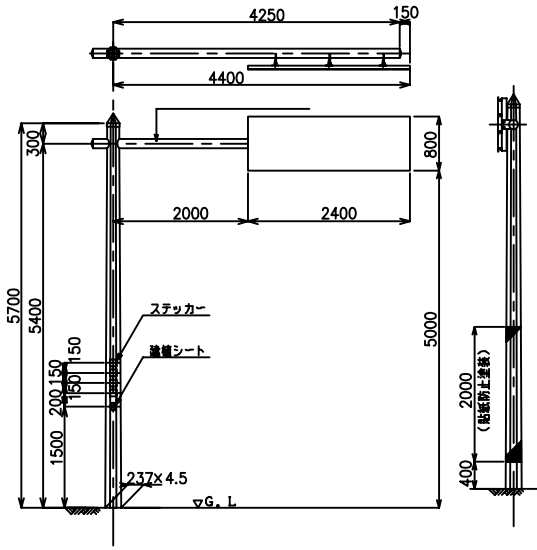

支 柱 図

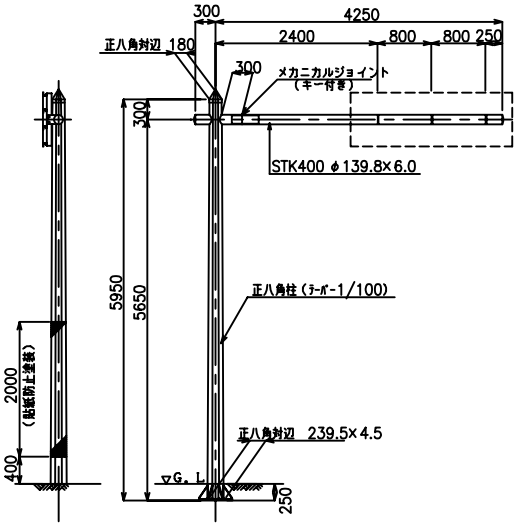

ベースプレート部

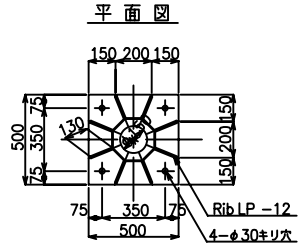

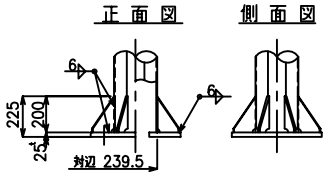

アンカーボルト図

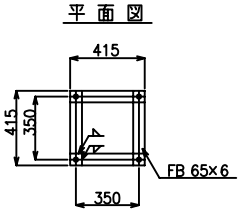

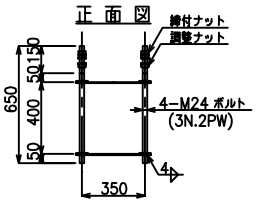

標識板詳細図

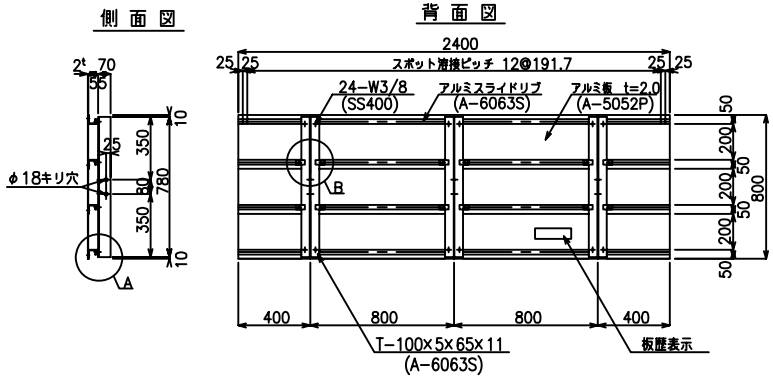

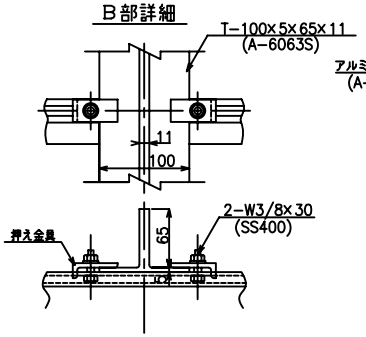

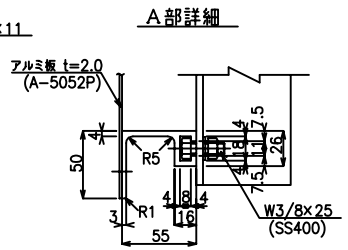

図 名	114−A系片持標識柱 案内標識 (八角柱・歩道標準部、800x2400)
大 阪 市 建 設 局	

板取付部

平面図

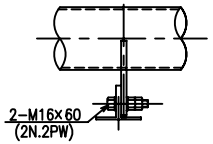

正面図

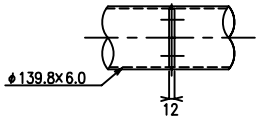

側面図

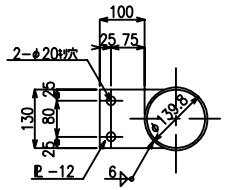

柱頭部詳細図

平面図

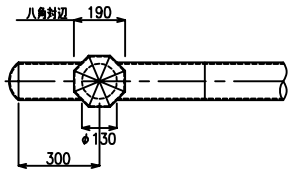

正面図

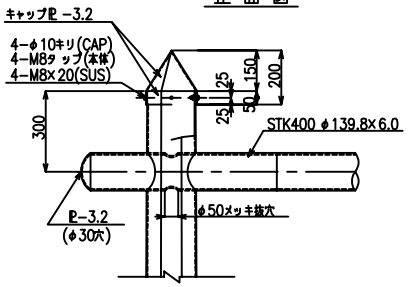

ステッカー及び建植シート

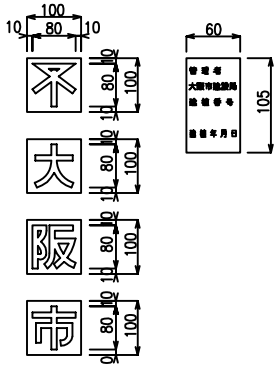

数量表							1基当たり
工種	名称		形状・寸法	1個当り質量	単位	数量	摘要
支柱部材	支柱	亜鉛メッキ後2回塗り	八角柱 L=5950 180~239.5×4.5t	142.860	本	1	JIS-G-3101
	梁	〃	φ139.8×6.0t×4550	90.090	本	1	JIS-G-3444
	ベース	プレート	500×500×25t	49.063	枚	1	JIS-G-3101
		リブ	200×130×12t	1.430	枚	8	〃
	キャップ	プレート	八角190×45.5×3.2t	0.704	個	1	〃
		〃	八角190×3.2t	0.754	枚	1	〃
		〃	八角錐180×150×3.2t	1.240	個	1	〃
		丸頭ボルト	M8×20	0.013	個	4	JIS-G-4303
	フタ	プレート	φ160×3.2t	0.505	枚	2	JIS-G-3101
	板取付金具	プレート	130×120×12t	1.470	枚	3	〃
		ボルト・ナット (2W.2PW付)	M16×60	0.220	個	6	〃
支柱1基当りの質量 302.93Kg (ジョイント部材は除く)							
標識板部材	アルミ板		800×2400×2.0t	10.445	枚	1	高輝度反射シート JIS-H-4000
	アルミスライドリブ		55×50×2400	3.432	本	4	JIS-H-4100
	アルミT型アングル		T-100×50×65×11 L=780	2.578	本	3	〃
	押え金具		50×25×17	0.077	個	12	JIS-G-3101
	ボルト・ナット(SW.PW付)		W3/8×25	0.043	個	12	〃
	ボルト・ナット(SW付)		W3/8×30	0.044	個	12	〃
標識板1枚当りの質量 33.88Kg							
ステッカー			100×100		枚	4	
建植シート			60×105		枚	1	
板歴表示			60×200		枚	1	
アンカー部	アンカーボルト		φ25×650	2.503	本	4	JIS-G-3101
	アンカーフレーム		FB 65×6×415	1.270	本	8	〃
	ナット		M24	0.110	個	12	〃
	ワッシャー		M24	0.041	個	8	〃
アンカーボルトの質量 21.82Kg							
備考	・支柱の表面処理方法は、溶融亜鉛メッキ後ポリウレタン樹脂塗料を2回塗りとする。 ・ステッカー、建植シートの色は、下地~支柱と同色、文字~赤色とする。 ・アンカーボルトの表面処理法は、溶融亜鉛メッキ仕上げとする。						

図名	114-A系片持標識柱 案内標識 (八角柱・歩道標準部、800x2400)
大阪市建設局	

一般図

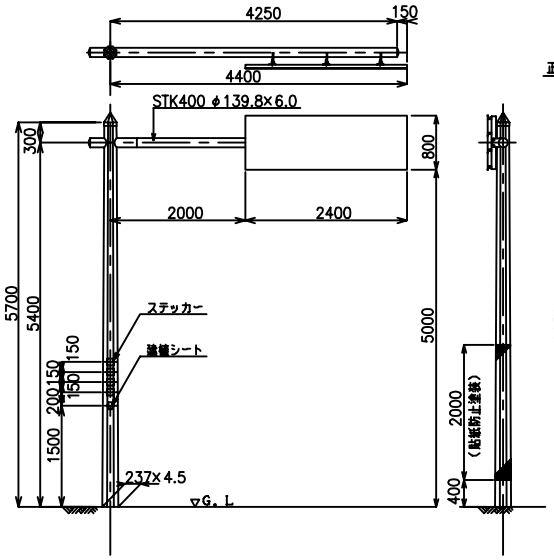

支柱図

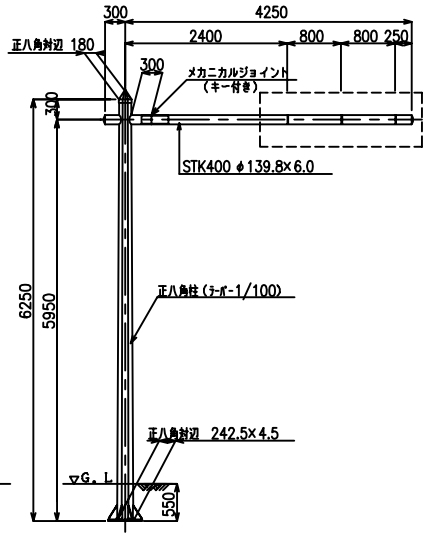

ベースプレート部

平面図

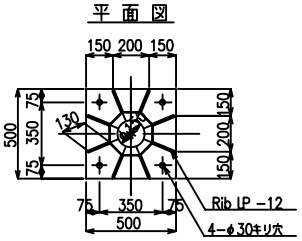

正面図　側面図

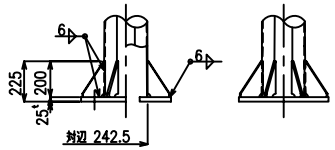

アンカーボルト図

平面図

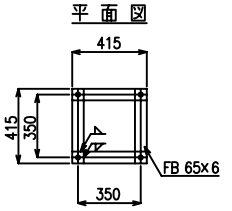

正面図

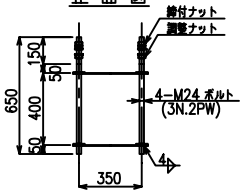

標識板詳細図

側面図

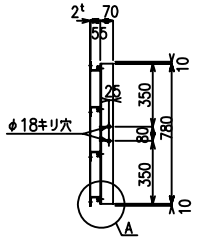

背面図

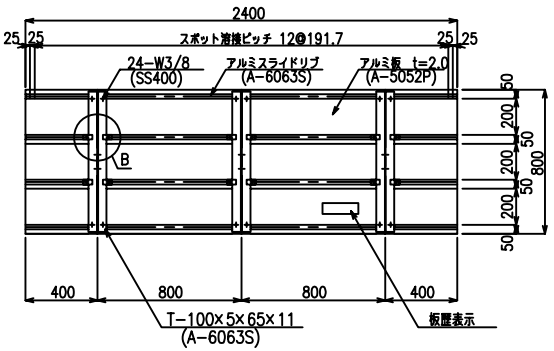

B部詳細

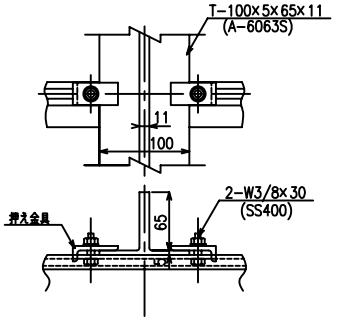

A部詳細

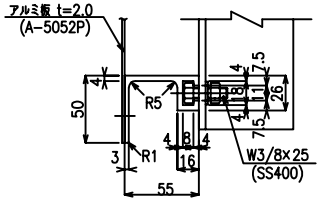

図名	114－A系片持標識柱 案内標識 （八角柱・歩道植栽部、800x2400）
大阪市建設局	