21　雨水ます定規図

雨水ます（ブロック積）定規図

鉄筋　　φ16mm
L＝H＋2cm
穴　D＝25

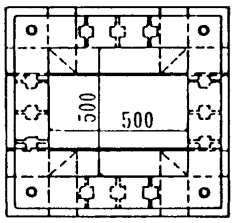

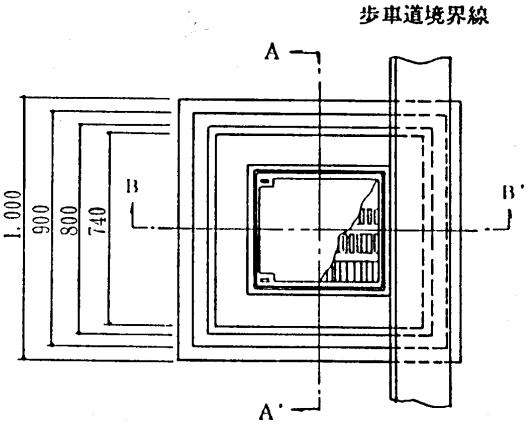

数　量　表

1基当り

名　称	形　状　寸　法	単位	数量
基　礎　礫	厚　10cm	m3	0.100
均しｺﾝｸﾘｰﾄ	生コンクリート　普通 $\sigma_{ck} \geqq 18N/mm^2$	m3	0.040
同　上　型　枠		m²	0.268
囲ｺﾝｸﾘｰﾄ	生コンクリート　普通 $\sigma_{ck} \geqq 18N/mm^2$	m3	0.021
雨水ます蓋	(大阪市型ﾀﾞｸﾀｲﾙ) 500×500 180°　全用式	組	1
雨水ますﾌﾞﾛｯｸ	A．B．C．D．G　　（E．F型別表）	組	1
鉄　　筋	φ 9m/m	kg	別表
鉄　　筋	φ16m/m	kg	別表
備　　考			

※　アスファルト舗装の場合、表層と一体として施工する。

コンクリート舗装の場合、囲コンクリートを天端まで施工する。

DとEの間に囲い鉄筋φ9mmを配慮する。

A－A'断面図

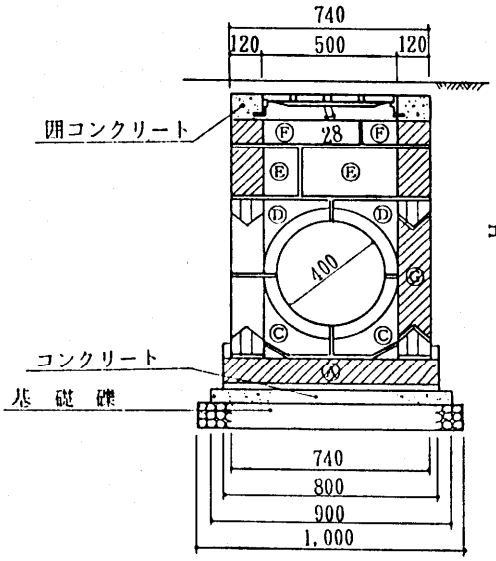

B－B'断面図

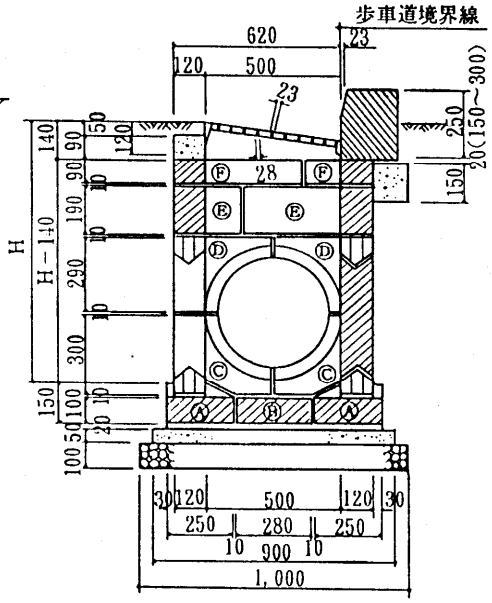

雨水ますブロック組合せ表

ブロック名称 / 高さcm	A.B.C D.G型	E型	F型
H＝ 70	1組	－	－
H＝ 80	〃	－	1段 4箇
H＝ 90	〃	1段 4箇	－
H＝100	〃	1段 4箇	1段 4箇
H＝110	〃	2段 8箇	－
H＝120	〃	2段 8箇	1段 4箇
H＝130	〃	3段 12箇	－
H＝140	〃	3段 12箇	1段 4箇

雨水ますブロック構造図

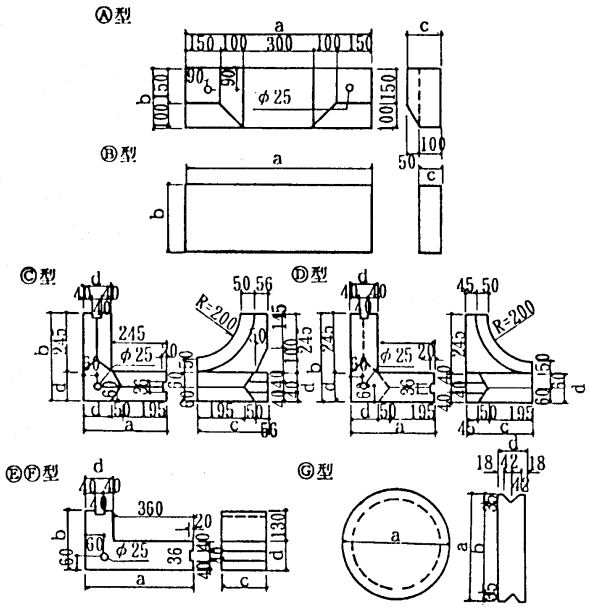

ブロックの形状寸法

呼び名	寸　法　(mm) a	b	c	d	重量 (kg)
A型	800	250	150	－	58
B型	800	280	100	－	54
C型	365	365	300	120	26
D型	365	365	290	120	28
E型	480	250	190	120	33
F型	480	250	90	120	15
G型	450	380		120	41

ブロックの許容差

	a.b.c及びd
許容差	±　2mm

H(M) / 名称	単位	0.7	0.8	0.9	1.0	1.1	1.2	1.3	1.4
モルタル 1：3	m3	0.035	0.390	0.040	0.044	0.045	0.049	0.051	0.053
鉄　筋 φ 9	kg								
鉄　筋 φ16	kg								