仕　　様　　書

１　事業名称

令和８年度　阿倍野防災拠点複合施設地下貯蔵タンク・地下埋設配管の漏洩点検業務委託

２　事業目的

消防法第 14 条の３の２に基づき保守点検を行い、当該設備の機能を確保する。

３　検査対象物

阿倍野防災拠点複合施設地下貯蔵タンク（33,000 リットル）・地下埋設配管

別添図面を参照

４　履行場所

大阪市阿倍野区阿倍野筋 3-13-23　地図参照

４　履行期限

令和９年１月２９日（金）

５　実施日時

点検の実施日、実施時間帯は、祝日、祭日を除く水曜日の午前９時30分から午後５時までの間とすること

６　提出書類

点検完了後、点検結果報告書を提出すること

７　特記事項

(1)　受注者は、応札にあっては本仕様書を十分検討し、本仕様書に疑義がある場合には、指定の方法によりよく質し、その内容を熟知の上応札するものとする。質問受付経過後の疑義については受付しない。点検において、補修の必要性があると認められた点は、点検結果報告書に記載すること

(2)　契約後における仕様書上の疑義については発注者の解釈によるものとする。

(3)　受注者は、本業務の実施にあたり疑問が生じたときは、発注者の指示を受けること

(4)　本業務は、本仕様書及び契約書に定める事項によるものとする。その他、定めのない事項については、その都度、受注者と発注者で協議するものとする。

(5)　関係法令等を遵守し、点検に資格等が必要な場合は、必ず有資格者が行うこと

(6)　別紙　特記仕様書を遵守すること

８　事業担当

〒530-8201

大阪市北区中之島1-3-20　大阪市役所

危機管理室　危機管理課

担当：柴田・植田（電話：06-6208-9686）

地図

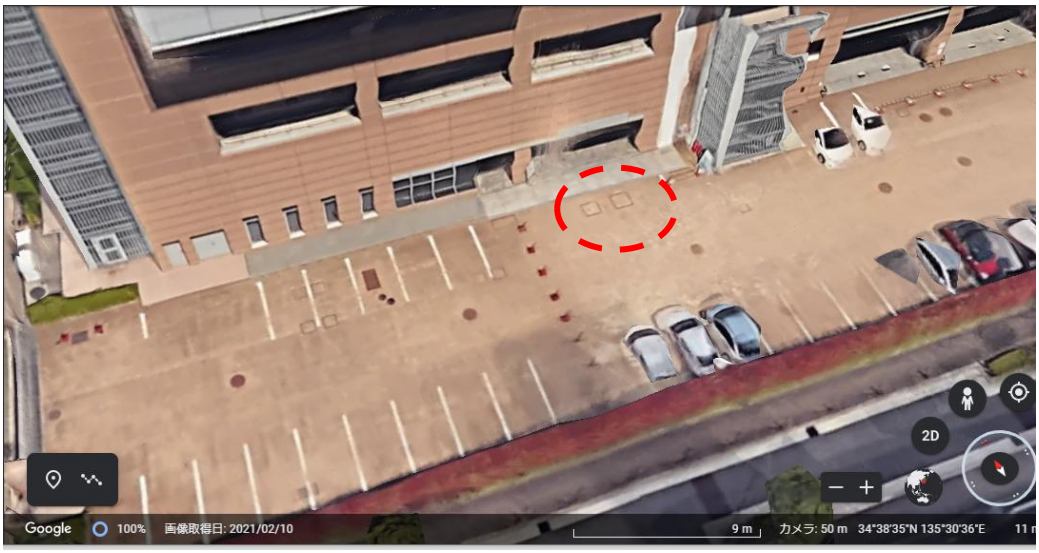

返油管 65ASGP

SGP PE

給油管50Aポリエチレン被覆鋼管

給油管65Aポリエチレン被覆鋼管

A

燃料地下貯油槽 33000L

非常階段

注油管65Aポリエチレン被覆鋼管

注油管50Aポリエチレン被覆鋼管

1FL燃料配管ルート図 S=1/100

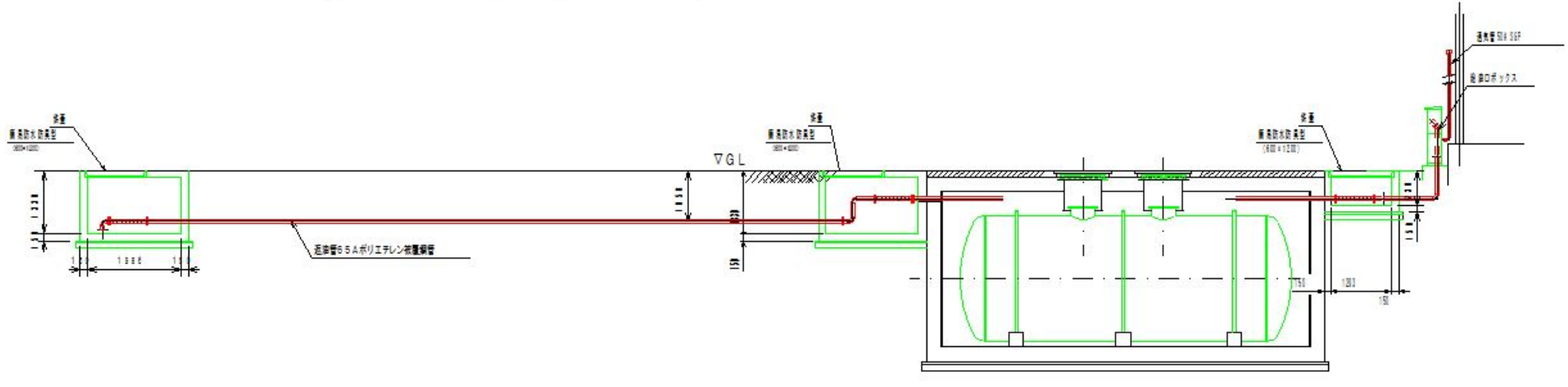

グリーン配送に係る特記仕様書

1　本契約に基づき物品等を大阪市に納入する際には、車種規制非適合車以外の自動車である、大阪市グリーン配送適合車（以下「グリーン配送適合車」という。）を使用しなければならない。

注　「車種規制非適合車」とは「自動車から排出される窒素酸化物及び粒子状物質の特定地域における総量の削減等に関する特別措置法（自動車 NOx・PM 法）」に定める窒素酸化物排出基準又は粒子状物質排出基準に適合しない自動車である。

なお、物品配送業務を他人に委託するときは、受託人の使用する自動車についてグリーン配送適合車の使用を求めること。

2　本契約締結後速やかに、本市が別途定める様式により、物品配送業務に使用する自動車がグリーン配送適合車である旨の届出を環境局環境管理部環境規制課あて行うこと。
ただし、既に本市に届出済みの自動車を使用する場合又は次の各号に定める自動車を使用する場合はこの限りではない。

(1)　大阪府グリーン配送実施要綱に基づく大阪府グリーン配送適合車

(2)　神戸市グリーン配送ガイドラインに基づく神戸市グリーン配送適合車

3　本市に届出済みのグリーン配送適合車に、グリーン配送適合ステッカーを貼付すること。

4　物品等を納入した際に、本市職員が確認のため「グリーン配送適合車届出済証」等の提示を求めた場合には、協力すること。

大阪市グリーン配送に関する問合せ

大阪市環境局環境管理部環境規制課
　自動車交通環境対策グループ
電　話：０６－６６１５－７９６５

再委託に関する特記事項

1　本委託業務における「主たる部分」とは次の各号に掲げるものをいい、受注者はこれを再委託することはできない。

（1）委託業務における総合的企画、業務遂行管理、業務の手法の決定及び技術的判断等

2　受注者は、コピー、ワープロ、印刷、製本、トレース、資料整理などの簡易な業務の再委託にあたっては、発注者の承諾を必要としない。

3　受注者は、第１項及び第２項に規定する業務以外の再委託にあたっては、書面により発注者の承諾を得なければならない。

4　受注者は、第３項の規定により再委託した業務の一部を再委託先事業者又は再委託先事業者からさらに委託を受ける者等（以下「再委託先等」という）から発注者及び再委託先等以外の第三者に委託（以下「再々委託等」という）するにあたっては、業務の履行体制について書面により発注者の確認を受けなければならない。

5　地方自治法施行令第 167 条の２第１項第２号の規定に基づき、契約の性質又は目的が競争入札に適さないとして、随意契約により契約を締結した委託業務においては、発注者は、前項に規定する承諾の申請があったときは、原則として業務委託料の３分の１以内で申請がなされた場合に限り、承諾を行うものとする。ただし、業務の性質上、これを超えることがやむを得ないと発注者が認めたとき、又は、コンペ方式若しくはプロポーザル方式で受注者を選定したときは、この限りではない。

6　受注者は、業務を再委託及び再々委託等（以下「再委託等」という。）に付する場合、書面により再委託等の相手方との契約関係を明確にしておくとともに、再委託等の相手方に対して適切な指導、管理の下に業務を実施しなければならない。

なお、再委託等の相手方は、大阪市競争入札参加停止措置要綱に基づく停止措置期間中の者、又は大阪市契約関係暴力団排除措置要綱に基づく入札等除外措置を受けている者であってはならない。

また、大阪市契約関係暴力団排除措置要綱第 12 条第３項に基づき、再委託等の相手方が暴力団員又は暴力団密接関係者でない旨の誓約書を特記事項第３項及び第４項に規定する書面とあわせて発注者に提出しなければならない。

職員等の公正な職務の執行の確保にかかる特記仕様書

（条例の遵守）【5条関係】

第1条　受注者および受注者の役職員は、「令和８年度　阿倍野防災拠点複合施設地下貯蔵タンク・地下埋設配管の漏洩点検業務委託」（以下「当該業務」という。）の履行に際しては、「職員等の公正な職務の執行の確保に関する条例」（平成 18 年大阪市条例第 16 号）（以下「条例」という。）第５条に規定する責務を果たさなければならない。

（公益通報等の報告）【6条2項・12条2項関係】

第2条　受注者は、当該業務について、条例第2条第1項に規定する公益通報を受けたときは、速やかに、公益通報の内容を発注者（危機管理室危機管理課）へ報告しなければならない。

２　受注者は、公益通報をした者又は公益通報に係る通報対象事実に係る調査に協力した者から、条例第12条第1項に規定する申出を受けたときは、直ちに、当該申出の内容を発注者（危機管理室危機管理課）へ報告しなければならない。

（調査の協力）【7条2項関係】

第３条　受注者及び受注者の役職員は、発注者又は大阪市公正職務審査委員会が条例に基づき行う調査に協力しなければならない。

（公益通報に係る情報の取扱い）【17条4項関係】

第４条　受注者の役職員又は受注者の役職員であった者は、正当な理由なく公益通報に係る事務の処理に関して知り得た秘密を漏らしてはならない。

（発注者の解除権）【21条関係】

第５条　発注者は、受注者が、条例の規定に基づく調査に正当な理由なく協力しないとき又は条例の規定に基づく勧告に正当な理由なく従わないときは、本契約（協定）を解除することができる。（指定管理者の指定を取り消すことができる。）

不適正な契約事案の再発防止対策における特記仕様書

第１条　発注者と本契約を締結した受注者は、この契約の履行に関して、発注者の職員から違法又は不適正な要求を受けたときは、その内容を記録し、直ちに発注者の危機管理室危機管理課（連絡先：06－6208－7388）に報告しなければならない。

（発注者：大阪市 受注者：事業者）

暴力団等の排除に関する特記仕様書

1　暴力団等の排除について

(1)　受注者（受注者が共同企業体であるときは、その構成員のいずれかの者。以下同じ。）は、大阪市暴力団排除条例（平成 23 年大阪市条例第 10 号。以下「条例」という。）第 2 条第 2 号に規定する暴力団員（以下「暴力団員」という。）又は同条第 3 号に規定する暴力団密接関係者（以下「暴力団密接関係者」という。）に該当すると認められる者と下請契約、資材・原材料の購入契約又はその他の契約をしてはならない。

(2)　受注者は、条例第 7 条各号に規定する下請負人等（以下「下請負人等」という。）に、暴力団員又は暴力団密接関係者に該当すると認められる者と下請契約、資材・原材料の購入契約又はその他の契約をさせてはならない。

　また、受注者は、下請負人等が暴力団員又は暴力団密接関係者に該当すると認められる者と下請契約、資材・原材料の購入契約又はその他の契約をした場合は当該契約を解除させなければならない。

(3)　受注者は、この契約の履行にあたり暴力団員又は暴力団密接関係者に該当すると認められる者から条例第 9 条に規定する不当介入（以下「不当介入」という。）を受けたときは、速やかに、この契約に係る本市監督職員若しくは検査職員又は当該事務事業を所管する担当課長（以下「監督職員等」という。）へ報告するとともに、警察への届出を行わなければならない。

　また受注者は、下請負人等が暴力団員又は暴力団密接関係者に該当すると認められる者から不当介入を受けたときは、当該下請負人等に対し、速やかに監督職員等へ報告するとともに警察への届出を行うよう、指導しなければならない。

(4)　受注者及び下請負人等が、正当な理由なく本市に対し前号に規定する報告をしなかったと認めるときは、条例第 12 条に基づく公表及び大阪市競争入札参加停止措置要綱による停止措置を行うことがある。

(5)　受注者は第 3 号に定める報告及び届出により、本市が行う調査並びに警察が行う捜査に協力しなければならない。

(6)　発注者及び受注者は、暴力団員又は暴力団密接関係者に該当すると認められる者からの不当介入により契約の適正な履行が阻害されるおそれがあるときは、双方協議の上、履行日程の調整、履行期間の延長、履行内容の変更その他必要と認められる措置を講じることとする。

2　誓約書の提出について

　受注者及び下請負人等は、暴力団員又は暴力団密接関係者でない旨の誓約書を提出しなければならない。ただし、発注者が必要でないと判断した場合はこの限りでない。

生成 AI 利用に関する特記仕様書

受注者又は指定管理者（再委託及び再々委託等の相手方並びに下請負人を含む）が生成 AI を利用する場合は、事前に発注者あて所定様式により確認依頼をし、確認を受けるとともに、「大阪市生成 AI 利用ガイドライン（別冊 業務受託事業者等向け生成 AI 利用ガイドライン第 1.1 版）」に定められた以下の利用規定を遵守すること。

生成 AI の利用規定

- 生成 AI を利用する場合は、利用業務の内容、利用者の範囲、情報セキュリティ体制等及び利用規定の遵守・誓約内容を事前に所定様式※により発注者宛に確認依頼をし、確認を受けること。
  ※ 所定様式は大阪市ホームページからダウンロードできます
  https://www.city.osaka.lg.jp/ictsenryakushitsu/page/0000623850.html
- 前記確認内容に変更等が生じた際には変更の確認依頼をし、確認を受けること。
- 生成 AI は、受注者又は指定管理者の業務支援目的に限定し、市民や事業者向けの直接的なサービスには利用しないこと。
- 画像及び動画の生成 AI サービスを利用する場合は、利用者が生成物を利用する際に他者の著作権を侵害しないよう選別したコンテンツで AI モデルの学習をしているサービスを利用することを原則とする。ただし、当該要件に該当しないサービス又は該当するか不明のサービスを利用する場合は、生成内容が既存著作物との類似性や無許諾での依拠がないことを確認し、かつ、成果物として利用する際は発注者の同意を得ること。
- インターネット上の公開された環境で不特定多数の利用者に提供される定型約款・規約への同意のみで利用可能な生成 AI の利用を禁止する。
- 生成 AI 機能が付加された検索エンジンやサイトは、一般的にインターネットで公開されている最新の情報を検索する目的でのみの利用とし、生成 AI による回答を得る目的での利用を禁止する。
- 生成 AI を利用する場合は、入力情報を学習しない設定（オプトアウト）をして利用すること。
- 契約又は協定の履行に関して知り得た秘密及び個人情報の入力を禁止する。
- 著作権その他日本国の法令に基づき保護される第三者の権利を侵害する内容の生成につながる入力及びそのおそれがある入力を禁止する。
- 生成・出力内容は、誤り、偏りや差別的表現等がないか、正確性や根拠・事実関係を必ず自ら確認すること。
- 生成・出力内容は、著作権その他日本国の法令に基づき保護される第三者の権利の侵害がないか必ず自ら確認すること。
- 生成・出力された文章は、あくまで検討素材であり、その利用においては、受注者又は指定管理者が責任をもって判断するものであることを踏まえ、加筆・修正のうえで使用すること。
- 生成・出力内容は、上記に定める正確性の確認等を経たうえで、加筆・修正を加えずに利用（公表等）する場合は、生成 AI を利用して作成した旨を明らかにして意思決定のうえで利用すること。
- 情報セキュリティ管理体制により、利用者の範囲及び利用ログの管理などにより情報セキュリティの確保を徹底して適切に運用すること。