機　構　図

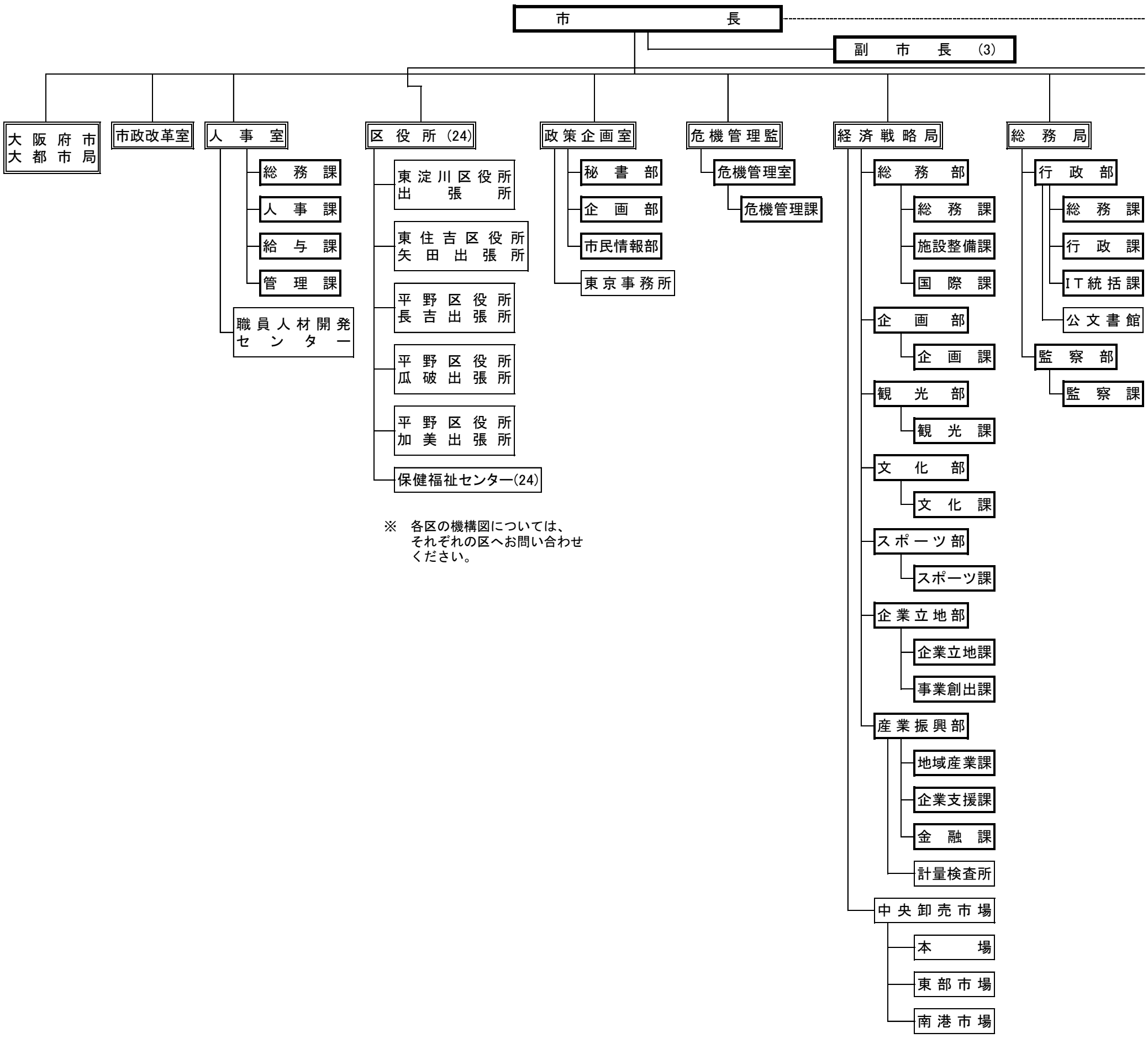

※　各区の機構図については、
それぞれの区へお問い合わせ
ください。

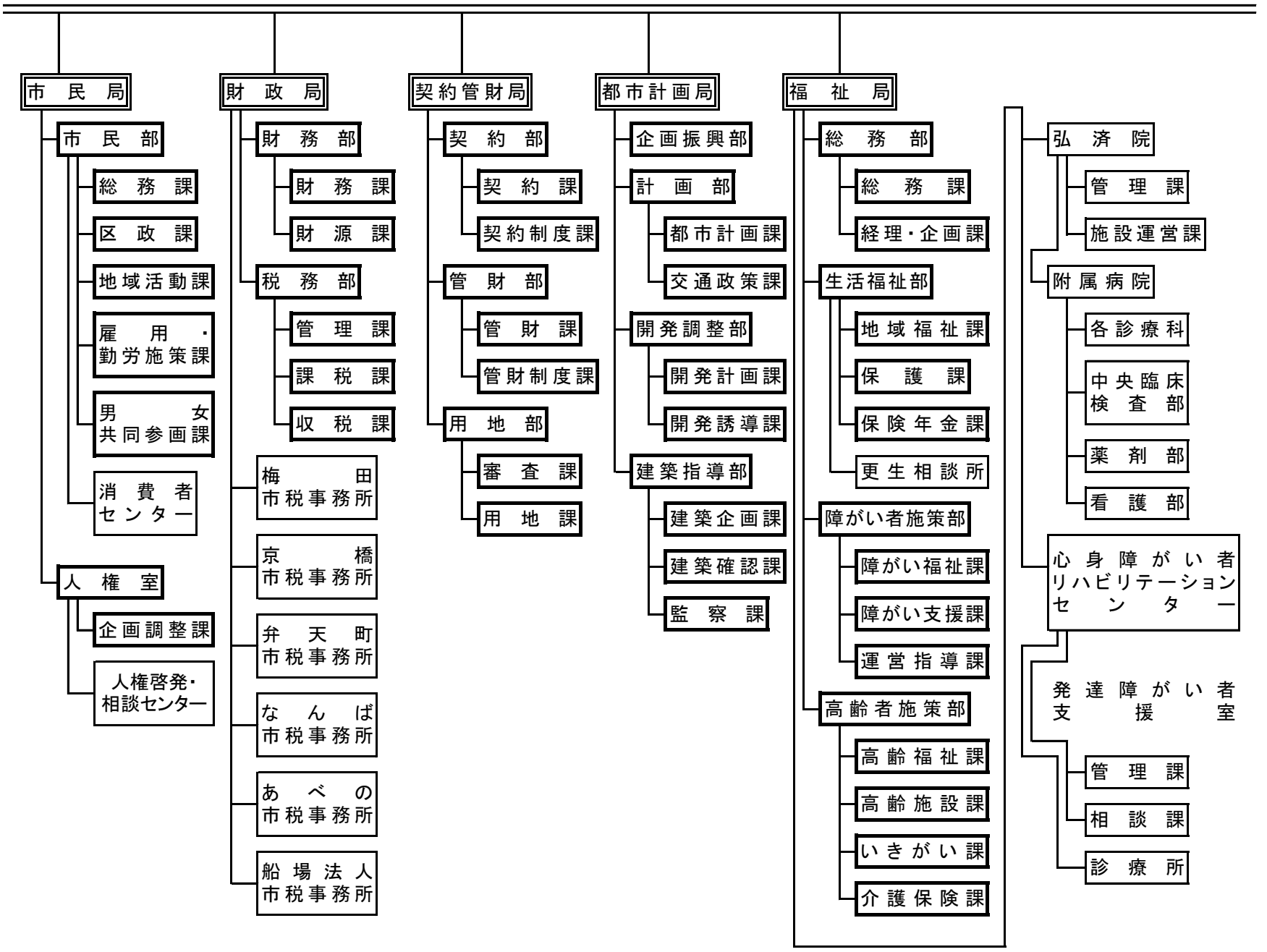
市民局
市民部
総務課
区政課
地域活動課
雇用・勤労施策課
男女共同参画課
消費者センター
人権室
企画調整課
人権啓発・相談センター
財政局
財務部
財務課
財源課
税務部
管理課
課税課
収税課
梅田市税事務所
京橋市税事務所
弁天町市税事務所
なんば市税事務所
あべの市税事務所
船場法人市税事務所
契約管財局
契約部
契約課
契約制度課
管財部
管財課
管財制度課
用地部
審査課
用地課
都市計画局
企画振興部
計画部
都市計画課
交通政策課
開発調整部
開発計画課
開発誘導課
建築指導部
建築企画課
建築確認課
監察課
福祉局
総務部
総務課
経理・企画課
生活福祉部
地域福祉課
保護課
保険年金課
更生相談所
障がい者施策部
障がい福祉課
障がい支援課
運営指導課
高齢者施策部
高齢福祉課
高齢施設課
いきがい課
介護保険課
弘済院
管理課
施設運営課
附属病院
各診療科
中央臨床検査部
薬剤部
看護部
心身障がい者リハビリテーションセンター
発達障がい者支援室
管理課
相談課
診療所

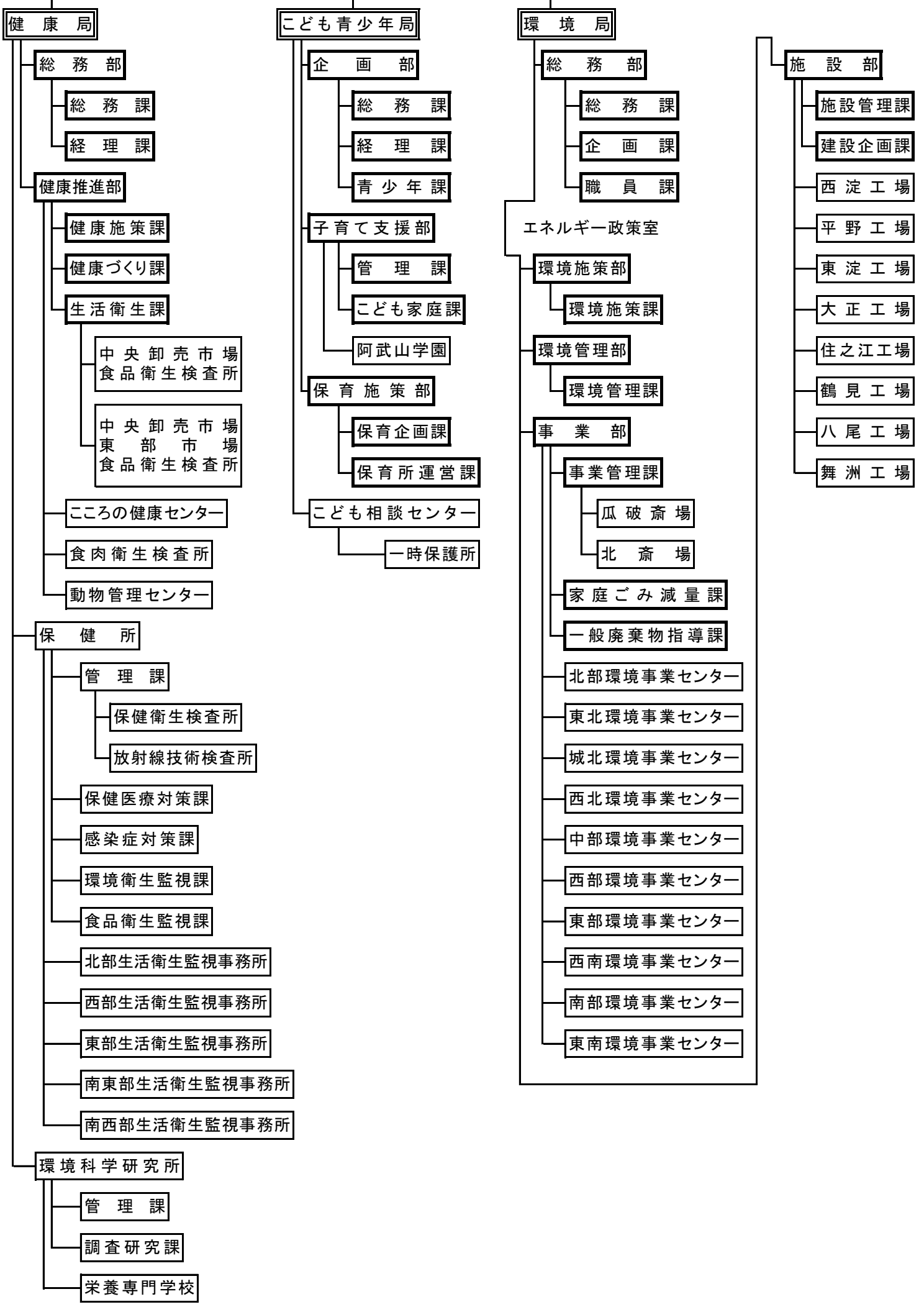
健康局
総務部
総務課
経理課
健康推進部
健康施策課
健康づくり課
生活衛生課
中央卸売市場
食品衛生検査所
中央卸売市場
東部市場
食品衛生検査所
こころの健康センター
食肉衛生検査所
動物管理センター
保健所
管理課
保健衛生検査所
放射線技術検査所
保健医療対策課
感染症対策課
環境衛生監視課
食品衛生監視課
北部生活衛生監視事務所
西部生活衛生監視事務所
東部生活衛生監視事務所
南東部生活衛生監視事務所
南西部生活衛生監視事務所
環境科学研究所
管理課
調査研究課
栄養専門学校
こども青少年局
企画部
総務課
経理課
青少年課
子育て支援部
管理課
こども家庭課
阿武山学園
保育施策部
保育企画課
保育所運営課
こども相談センター
一時保護所
環境局
総務部
総務課
企画課
職員課
エネルギー政策室
環境施策部
環境施策課
環境管理部
環境管理課
事業部
事業管理課
瓜破斎場
北斎場
家庭ごみ減量課
一般廃棄物指導課
北部環境事業センター
東北環境事業センター
城北環境事業センター
西北環境事業センター
中部環境事業センター
西部環境事業センター
東部環境事業センター
西南環境事業センター
南部環境事業センター
東南環境事業センター
施設部
施設管理課
建設企画課
西淀工場
平野工場
東淀工場
大正工場
住之江工場
鶴見工場
八尾工場
舞洲工場

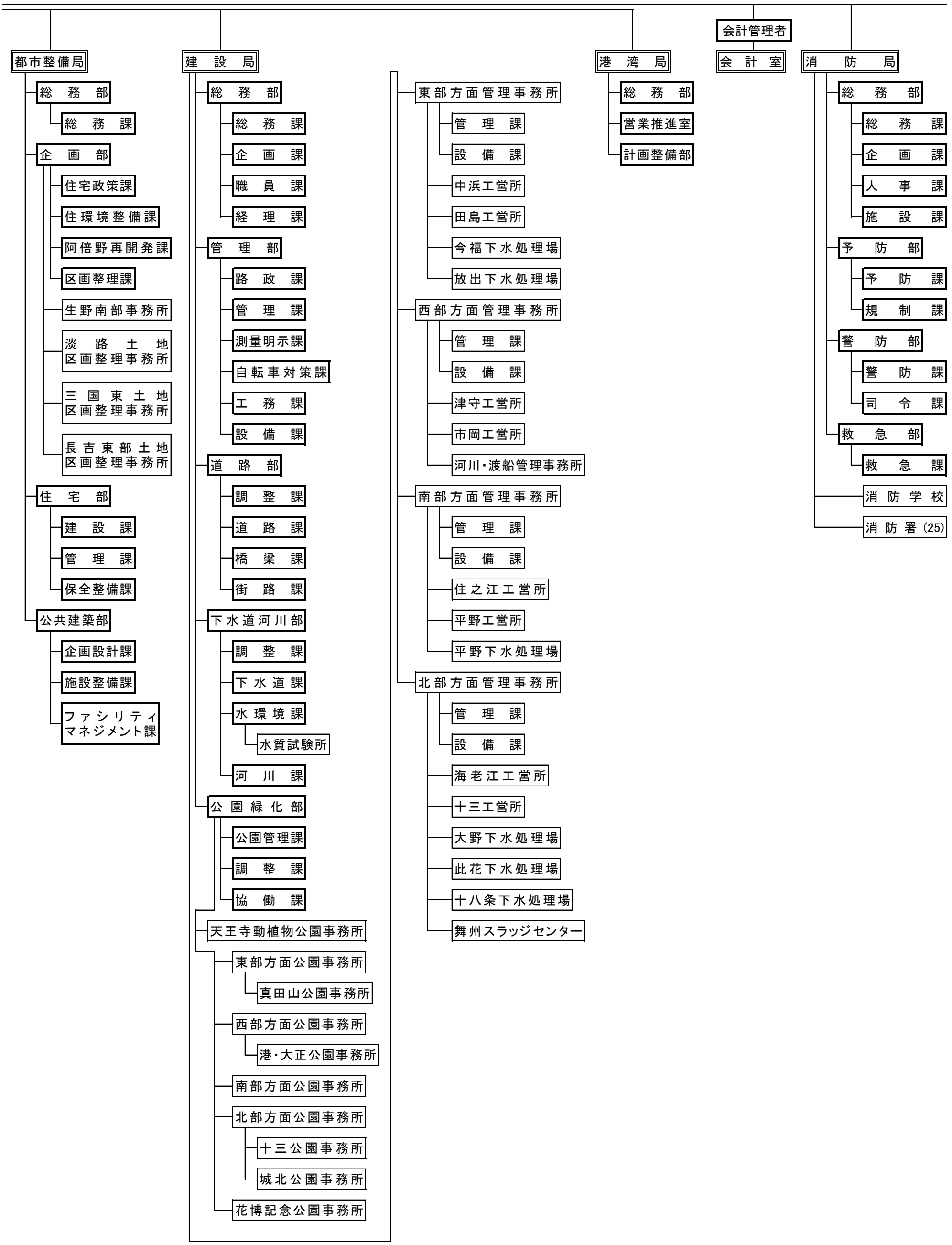
会計管理者
都市整備局
総務部
総務課
企画部
住宅政策課
住環境整備課
阿倍野再開発課
区画整理課
生野南部事務所
淡路土地区画整理事務所
三国東土地区画整理事務所
長吉東部土地区画整理事務所
住宅部
建設課
管理課
保全整備課
公共建築部
企画設計課
施設整備課
ファシリティマネジメント課
建設局
総務部
総務課
企画課
職員課
経理課
管理部
路政課
管理課
測量明示課
自転車対策課
工務課
設備課
道路部
調整課
道路課
橋梁課
街路課
下水道河川部
調整課
下水道課
水環境課
水質試験所
河川課
公園緑化部
公園管理課
調整課
協働課
天王寺動植物公園事務所
東部方面公園事務所
真田山公園事務所
西部方面公園事務所
港・大正公園事務所
南部方面公園事務所
北部方面公園事務所
十三公園事務所
城北公園事務所
花博記念公園事務所
東部方面管理事務所
管理課
設備課
中浜工営所
田島工営所
今福下水処理場
放出下水処理場
西部方面管理事務所
管理課
設備課
津守工営所
市岡工営所
河川・渡船管理事務所
南部方面管理事務所
管理課
設備課
住之江工営所
平野工営所
平野下水処理場
北部方面管理事務所
管理課
設備課
海老江工営所
十三工営所
大野下水処理場
此花下水処理場
十八条下水処理場
舞州スラッジセンター
港湾局
総務部
営業推進室
計画整備部
会計室
消防局
総務部
総務課
企画課
人事課
施設課
予防部
予防課
規制課
警防部
警防課
司令課
救急部
救急課
消防学校
消防署(25)

- 交通局
  - 民営化推進室
  - 事業管理本部
    - 経営管理部
      - 経営企画課
      - 経理課
    - 営業部
      - 営業企画課
    - 事業開発部
      - 事業開発課
    - 総務部
      - 総務課
      - 情報システム課
      - 調達課
    - 職員部
      - 人事課
      - 労務課
      - 厚生課
  - 鉄道事業本部
    - 鉄道統括部
      - 鉄道統括課
      - 安全推進課
    - 運輸部
      - 管理課
      - 運転課
      - 駅務課
      - 輸送指令所
        - 教習センター
        - 中百舌鳥乗務所
        - 加賀屋乗務所
        - 大日乗務所
        - 八尾乗務所
        - 天神橋乗務所
        - 森之宮乗務所
        - 阿波座乗務所
        - 鶴見乗務所
        - 清水乗務所
        - 梅田管区駅
        - 本町管区駅
        - ドーム前千代崎管区駅
        - 清水管区駅
        - 難波管区駅
        - 大国町管区駅
        - 阿波座管区駅
        - 日本橋管区駅
        - 南港運輸事務所
        - 天王寺管区駅
        - 東梅田管区駅
        - 平野管区駅
        - 堺筋本町管区駅
    - 電気部
      - 電気課
      - 電気設計課
      - 電気ネットワーク課
      - 電気管理事務所
        - 東部管区
        - 南部管区
        - 北部管区
        - 中量保安管区
        - 電気指令所
    - 車両部
      - 車両課
      - 保守計画課
      - 森之宮車両管理事務所
        - 森之宮検車場
        - 鶴見検車場
        - 大日検車場
        - 東吹田検車場
        - 緑木車両管理事務所
          - 緑木検車場
          - 中百舌鳥検車場
          - 南港検車場
    - 工務部
      - 工務課
      - 技術課
      - 建設改良課
      - 工務管理事務所
        - 大国町保線管区
        - 森之宮保線管区
        - 長居工事管区
        - 森之宮工事管区
      - 改良工事事務所
    - 建築部
      - 建築施設課
      - 建築設備課
      - 建築施設管区
      - 建築設備管区
    - 自動車部
      - 業務課
      - 運輸課
      - 整備課
      - 住吉営業所
      - 東成営業所
      - 守口営業所
      - 中津営業所
      - 自動車車両管理事務所
- 水道局
  - 総務部
    - 総務課
    - 経営企画課
    - 広域事業開発・推進課
    - 職員課
    - 経理課
    - 管財課
    - お客さまサービス課
    - 豊里営業所
    - 野田営業所
    - 大宮営業所
    - 今里営業所
    - 上本町営業所
    - 境川営業所
    - 粉浜営業所
    - 田辺営業所
  - 工務部
    - 計画課
    - 工務課
    - 施設課
    - 配水課
    - 給水課
    - 柴島浄水場
    - 庭窪浄水場
    - 豊野浄水場
    - 施設保全センター
    - 東部水道工事センター
    - 西部水道工事センター
    - 南部水道工事センター
    - 北部水道工事センター
    - 水質試験所

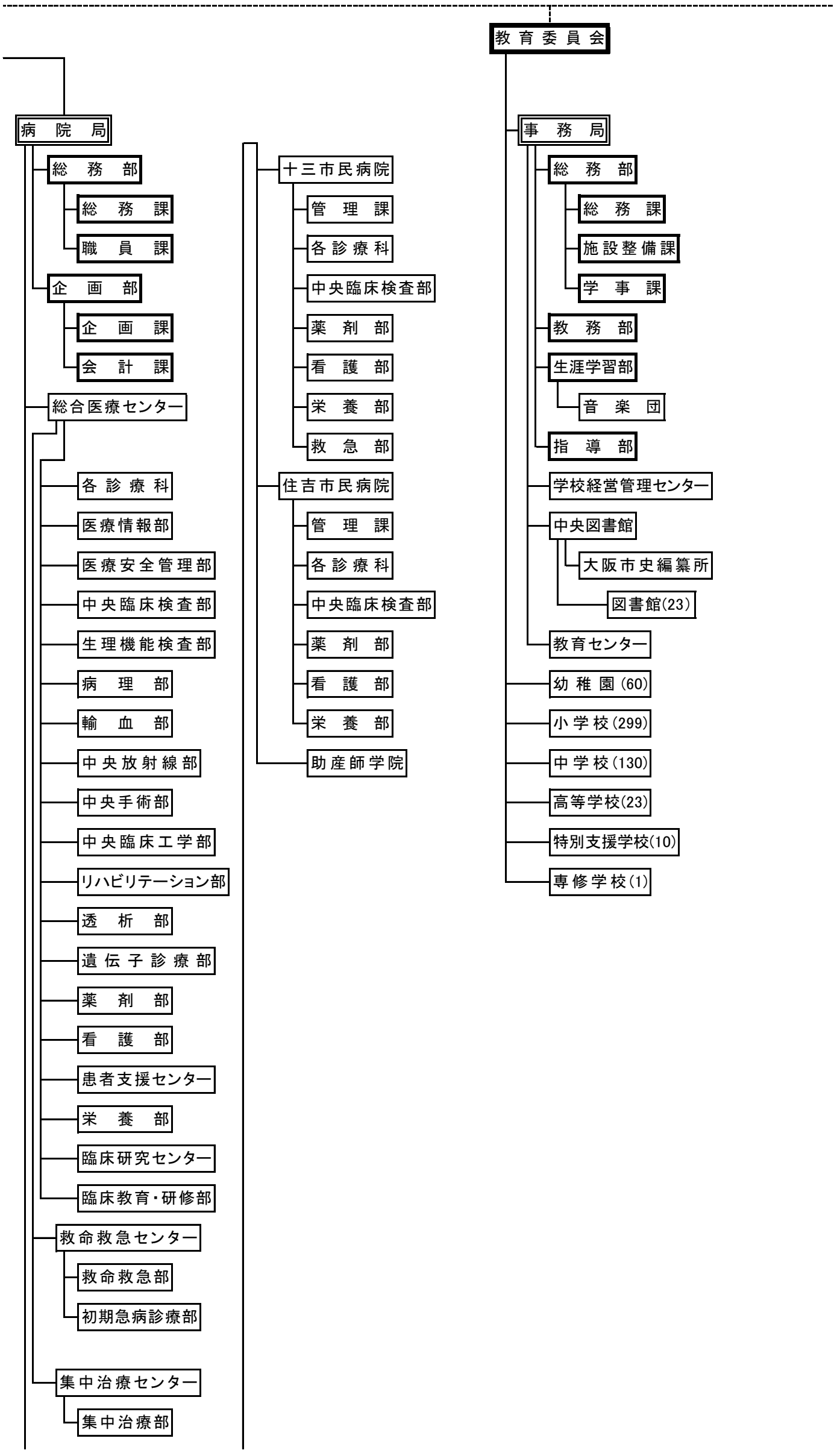
教育委員会
病院局
総務部
総務課
職員課
企画部
企画課
会計課
総合医療センター
各診療科
医療情報部
医療安全管理部
中央臨床検査部
生理機能検査部
病理部
輸血部
中央放射線部
中央手術部
中央臨床工学部
リハビリテーション部
透析部
遺伝子診療部
薬剤部
看護部
患者支援センター
栄養部
臨床研究センター
臨床教育・研修部
救命救急センター
救命救急部
初期急病診療部
集中治療センター
集中治療部
十三市民病院
管理課
各診療科
中央臨床検査部
薬剤部
看護部
栄養部
救急部
住吉市民病院
管理課
各診療科
中央臨床検査部
薬剤部
看護部
栄養部
助産師学院
事務局
総務部
総務課
施設整備課
学事課
教務部
生涯学習部
音楽団
指導部
学校経営管理センター
中央図書館
大阪市史編纂所
図書館(23)
教育センター
幼稚園(60)
小学校(299)
中学校(130)
高等学校(23)
特別支援学校(10)
専修学校(1)

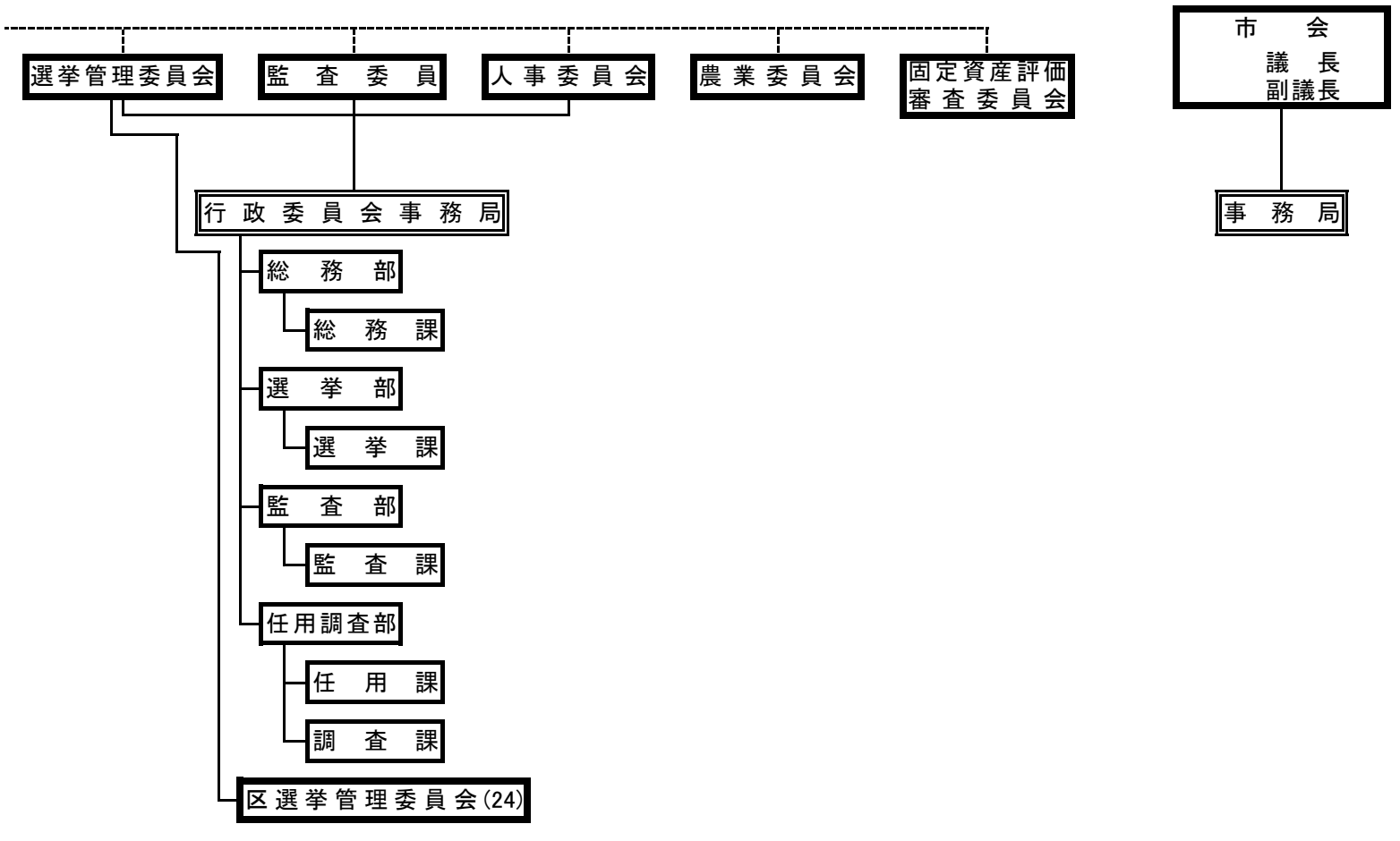
選挙管理委員会
監　査　委　員
人事委員会
農業委員会
固定資産評価審査委員会
市　会
議　長
副議長
事　務　局
行政委員会事務局
総　務　部
総　務　課
選　挙　部
選　挙　課
監　査　部
監　査　課
任用調査部
任　用　課
調　査　課
区選挙管理委員会(24)